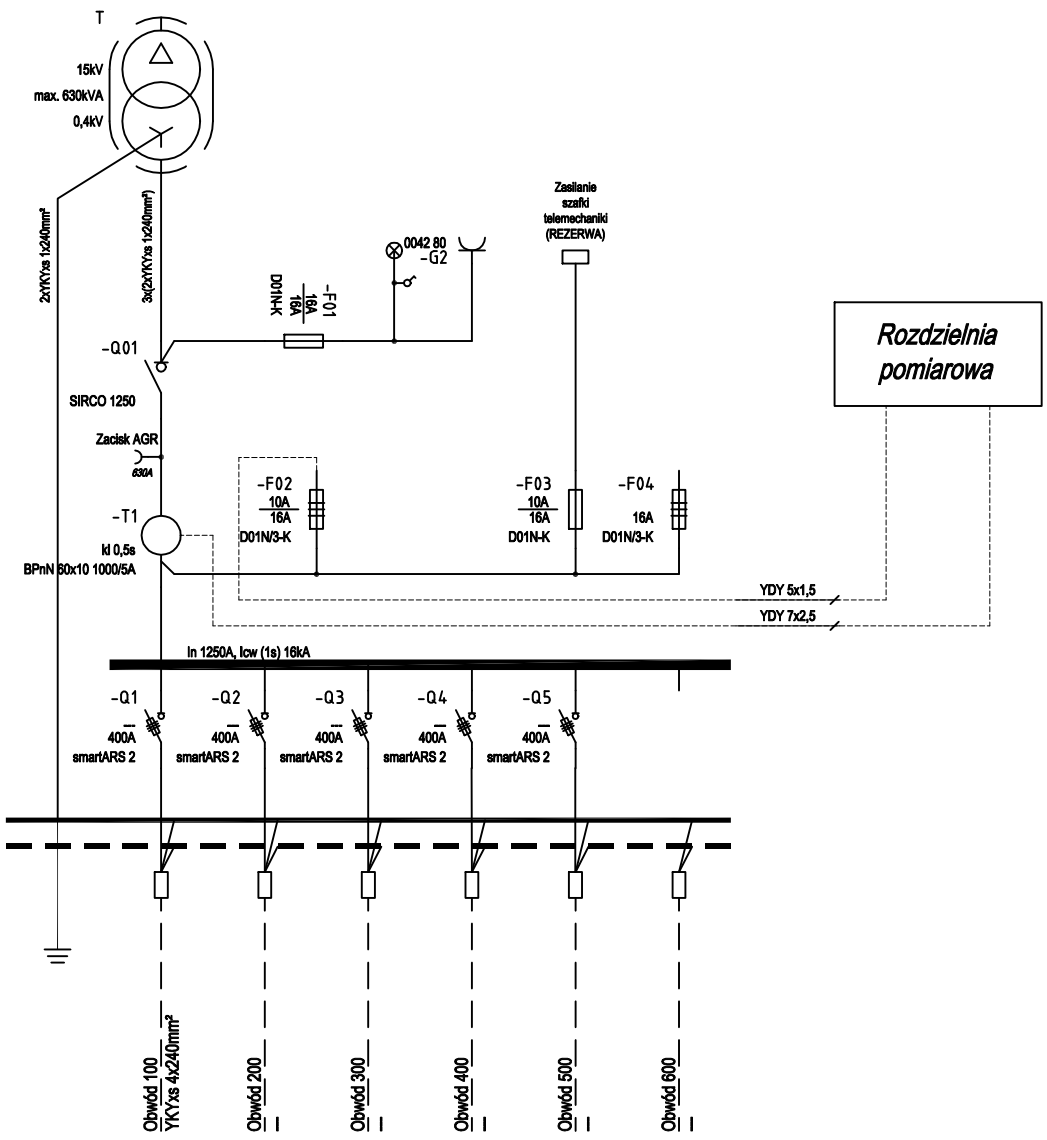

LAMEL ROZDZIELNICE

Lamel Rozdzielnice
Pępowo ul. Gdańska 3; 83-330 Żukowo
tel. 058-685-40-52 fax. 058-685-40-52
www.lamel.com.pl

Oprac.: —	DATA OPRAC. 28.01.2022	*Tytuł*	*Rozdzielnica stacyjna wnętrzowa dystrybucyjna* – *Schemat elektryczny* *STS306-05-KW-GP12-SI-1000-ARS2-P1-ZA*
Sprawdz.: —	DATA WYD. 31.01.2022		
Nr projektu: --			

Skala: 1:1

Nr. Arkusza

z

C:\Users\Marek Socha\Desktop\STS Karty\STS306-05-KW-GP12-SI-1000-ARS2-P1-ZA.dwg

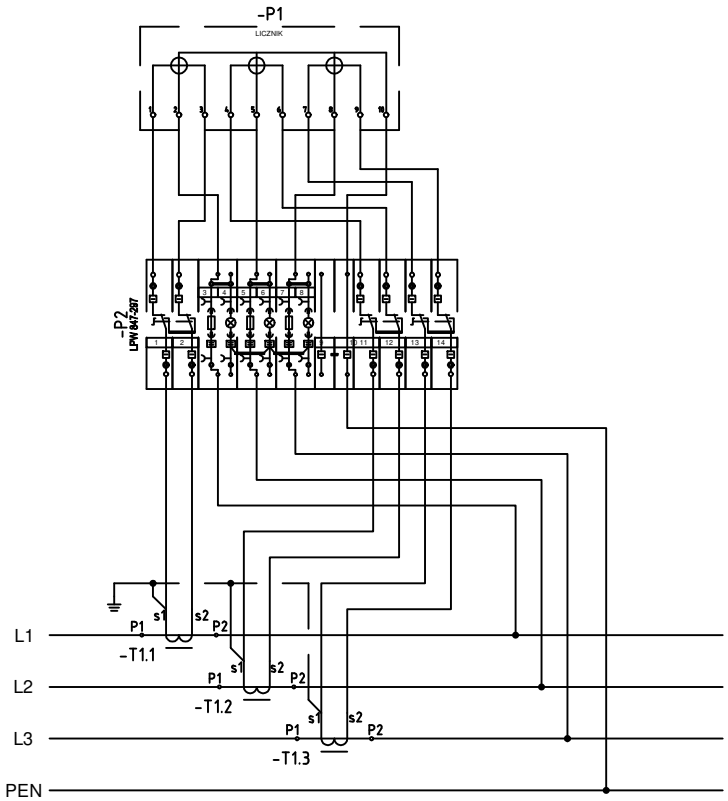

Lamel Rozdzielnice
Pępowo ul. Gdańska 3; 83-330 Żukowo
tel. 058-685-40-52 fax. 058-685-40-52
www.lamel.com.pl

Oprac.: —	DATA OPRAC. 28.01.2022	*Tytuł*	*Rozdzielnica stacyjna wnętrzowa z sygnalizatorami przepalenia wkładek* – *Jednokreskowy schemat układu pomiarowego* *STS306-05-KW-GP12-SI-1000-ARS2-P1-ZA*
Sprawdz.: —	DATA WYD. 31.01.2022		
Nr projektu: --			

Skala: 1:1

Nr. Arkusza

z

C:\Users\Marek Socha\Desktop\STS Karty\STS306-05-KW-GP12-SI-1000-ARS2-P1-ZA.dwg

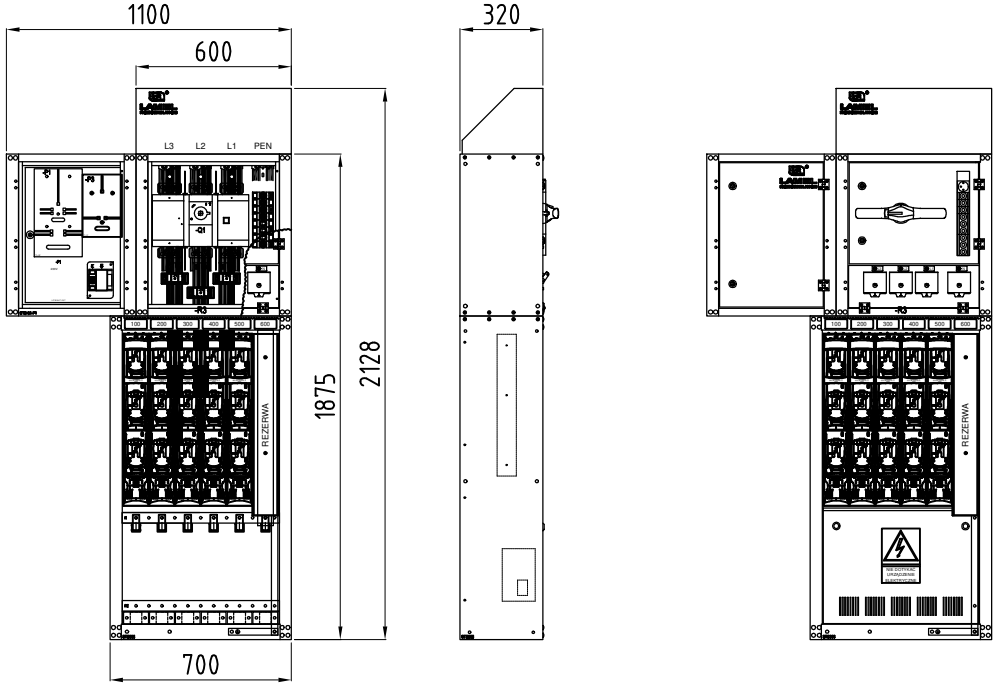

Zestawienie danych z projektu

Nazwa	Producent	Typ	Nr katalogowy	Ilość
Obudowa rozdzielnicy stacyjnej 0,69kV, 6 pola 100mm	Lamel Rozdzielnice	STS306	73-20006	1 szt.
Osłona kompletna pod aparat listwowy grupy 1-3 z rozstawem szyn 185mm	LAMEL ROZDZIELNICE	Z-NH1-3-185	1370001	1 szt.
Osłona przednia przedziału kablowego	Lamel Rozdzielnice	STS06-OP	73-20061	1 szt.
Panel z uchwytami kablowymi do obudowy 6 polowej zakres 25-55mm	Lamel Rozdzielnice	STS-PUK06	73-92106	1 szt.
Pole pomiarowe z uchylnymi drzwiami z listwą 847297	Lamel Rozdzielnice	STS-04-P1-847297	73-42220	1 szt.
Pole zasilające górne z rozłącznikiem 1250A SIRCO podejście góra	Lamel Rozdzielnice	STS351-WGP12-SI	73-40601	1 szt.
Przekładnik BPnN (s,k,r) 60x10 1000/5A kl.0,5s 5VA FS5 GUM	BEZPOL	BPnN (s,k,r) 60x10 1000/5A kl.0,5s 5VA FS5 GUM	1115-711-000-024/300/E	3 szt.
Rozłącznik bezp. 3p, rozstaw szyn 185mm, łączenie 3f, 400A, zaciski typu V	APATOR	smartARS 2-6-V-PRO	63-001341-001	5 szt.
Szuna uziemiająca zewnętrzna, wymagana dla szyny głównej PE+N	Lamel Rozdzielnice	STS-PUZ1	73-89000	1 szt.
Zacisk stalowy ZV 50-240mm żyła sektor pełna	LAMEL ROZDZIELNICE	HS50-240SW	1370002	6 szt.
Zespół szyny zasilającej PEN/PE+N	Lamel Rozdzielnice	STS-PEN60	73-83201	1 szt.
Zestaw szyny PE+N 40x10 rozdzielnicy STS06, wersja prawa	Lamel Rozdzielnice	STS06P-PE+N40	73-82006	1 szt.
Łącznik zacisku ZV 240 3mm	LAMEL ROZDZIELNICE	L-ZV-240-3	1370004	6 szt.

LAMEL ROZDZIELNICE
Lamel Rozdzielnice
Pępowo ul. Gdańska 3; 83-330 Żukowo
tel. 058-685-40-52 fax. 058-685-40-52
www.lamel.com.pl

Oprac.: —	DATA OPRAC. 28.01.2022
Sprawdz.: —	DATA WYD. 31.01.2022
Nr projektu: --	

Tytuł *Rozdzielnica stacyjna wnętrzowa dystrybucyjna*
–
Widok rozdzielnicy
STS306-05-KW-GP12-SI-1000-ARS2-P1-ZA

Skala: 1:20

Nr. Arkusza

z

C:\Users\Marek Socha\Desktop\STS Karty\STS306-05-KW-GP12-SI-1000-ARS2-P1-ZA.dwg

Lamel Rozdzielnice Sp. z o .o.
Pępowo ul. Gdańska 3
83-330 Żukowo
tel. 058-685-40-52
fax. 058-685-40-52
www.lamel.com.pl

Typoszereg oznaczeń
Rozdzielnice STS, PSTS

--

STS3- Obudowa stalowa o głębokości 320mm
STS4- Obudowa stalowa o głębokości 400mm
STS5- Obudowa stalowa o głębokości 500mm
PSTS- Bez obudowy, montaż na panelu

Ilość pól do zabudowy 5-17

C - Rozdzielnica posadowiona na cokole

Ilość pól wyposażonych 5-17

Pole obniżone dla modułów przepalenia wkładek

Rodzaj sposobu zasilania

- G- Przyłącze górne
- T- Przyłacze tylne

Umiejscowienie komory zasilającej

- P- Nad prawą częścią komory odpływowej
- L- Nad lewą częścią komory odpływowej
- S- W środkowej części rozdzielnicy
- BD- Pole zasilające boczne z zasilaniem od dołu
- BT - Pole zasilające boczne z zasilaniem od tyłu

Prąd znamionowy aparatu zasilającego (rozdzielnicy)

- 06 630A
- 10 1000A
- 12 1250A
- 16 1600A
- 20 2000A
- 25 2500A

Rodzaj aparatu zasilającego

- S5- Rozłącznik PRONUTEC typu S5
- RA- Rozłącznik APATOR typu RA
- SI- Rozłącznik SOCOMEC typu SIRCO
- H3- Wyłącznik kompaktowy HAGER typ H3
- NZ- Wyłącznik kompaktowy EATON typ NZM
- MS- Most szynowy
- TS - Rozłącznik/wyłącznik kompaktowy ANIRO
- RWS- Rozłącznik zasilający listwowy

Prąd przekładników prądowych

Oznaczenie podstawowe (część zasilająca)

STS310C-10-KW-TL12-S5-1000-NSL2-PA-ZA

Rodzaj aparatów odpływowych

Układ pomiarowy

- P1- Pomiar półpośredni
- PA- Pomiar bezpośredni
- PP- Pomiar pośredni
- KM- Komora pod wyposażenie modułowe

Dodatkowe informacje

- ZA- Zaciski agregatowe
- M- Miernik parametrów sieci
- ZASG- Zaciski agregatowe+aparaty z kontrolą przepalenia wkładek

Oznaczenie dodatkowe rozszerzone

Wersja: 1.2
Data: 28.01.2022